CONTROLLED COPY

9.3.83	FOUCHET	MODIF REP 24
16.2.87	FOUCHET	ADJ REP 37 MODIF REP 4-2

-2ème OPERATION-
POSITION SERRAGE ET DESSERAGE

CLE N° 881.2.268.000

CLE N° 881.2.124.000

-COUPE AA-

SERRAGE / DESSERAGE

EMMANCHEMENT T.L. / EXTRACTION 2ème POSITION

FIXATION PAR 6 VIS MACHINE

-1ère OPERATION-
-EMMANCHENT DE LA T.L-

POSITION STOKAGE CIMBLOT

POSITION DEBUT D'EMMANCHEMENT DE LA TURBINE LIBRE

1ère POSITION

2ème POSITION

3ème POSITION

-3ème. OPERATION-
- EXTRACTION DE LA T.L -

REP. 32.33.34.35.7 CONTENUS DANS LE PLAN DE COUPE

DATE	NOM	MODIFICATIONS	RÉDACTION
4.4.88	SETA	AJOUTER REP 38	A
18.1.91	SEPA	REP. 24 MODIF. AJOUTER REP 39 à 42	B
5.12.91	S.E.P.S	AJOUTE REP. 28.29.30.31.32.33.34.35 SUPPRIME REP 26	C

Pl	REP	QUANT	DESIGNATION	MATIERE	OBSERVATIONS
	37	1	RONDELLE RENFORCEE	M.L.M	732.060
5	36	1	CENTREUR	35 NCD 16	1600..1800 MPa
c 5	35	4	RONDELLE MU Ø8	STD.	
c 5	34	4	APPUIS ECLIPSABLES	RG 5	
c 5	33	4	DOUILLE	25 CD 4	
c	32	4	VIS CHC M8 . LG. 40	STD.	
c	31	4	RESSORT	S.T.	ø 000 50 2040
c	30	2	RONDELLE MU Ø 3,5	STD	
c 5	29	2	CYLINDRE	25 CD 4	R. 800 . 1050 MPa
c 5	28	2	PISTON	25 CD 4	R. 800 . 1050 MPa
a	27	6	VIS TETE 12 DENTS	ST	98 20 06 26 14 98 21 06 28 14
(c) a	26	1	OBSOLESCENCE	AU 4 G	
b 2	25	1	RONDELLE CAOUTCHOUC EP 2 Ø 18 I 25% Ø 26	CAOUTCHOUC	
b (d)	24	1	CIMBLOT	AU 4 G	OXY. ANOD. NOIRE
(d)	23	1	RESSORT	XC 80	
(d)	22	1	RONDELLE	AU 4 G	
	21	1	POIGNEE A DENTELURES 12x14	ST PLAT N°	881.0.007.139
	20	1	PION LG. 55	STUB Z 12	
	19	1	BOUTON "CHAMPIGNON" BAKELITE	REF. 624.05 "MORELEM"	
(d)	18	1	RONDELLE PLATE Ø4	STD	
(d)	17	1	ECROU H M4	STD	
	16	1	CIRCLIPS EXTERIEUR Ø 6	S.T.	9744006200
	15	1	VIS TETE F/90° M5 LG. 8	STD	
(d)	14	1	VIS CHC M4 LG. 6	STD	
	13	3	VIS CHC M5 LG. 10	STD	
c	12	2	VIS CHC M6 LG. 15	STD	
c	11	2	VIS CHC M8 LG. 20	STD	
(c) (d) 4	10	1	IMMOBILISATEUR	25 CD 4	BRUNI HUILE
(d) 4	9	1	LEVIER	ENS. SOUDE	BRUNI HUILE
(d) 4	8	1	CENTRAGE	25 CD 4	BRUNI HUILE
3	7	4	PIED	25 CD 4	BRUNI HUILE
3	6	1	PLAQUE	25 CD 4	BRUNI HUILE
3	5	1	POUSSOIR	BRONZE	
3	4	1	VIS	25 CD 4	BRUNI HUILE
3	3	2	COLONNE	ENS. SOUDE	BRUNI HUILE
(d) 3	2	1	ETRIER	ENS. SOUDE	BRUNI HUILE
(d) 2	1	1	PLATEAU	25 CD 4	BRUNI HUILE

Pl	REP	QUANT	DESIGNATION	MATIERE	OBSERVATIONS

TOLERANCES GENERALES: LONGUEURS 0,25 · ANGLES DROITS 30 · AUTRES ANGLES 30 · CHANF. NON COTÉS 1 x 45° · RAYONS FEMELLES R=0,5 · NON COTÉS R=0,5 ± 0,2

CASSER LES ANGLES VIFS 0,2 A 0,3 · MARQUER LES N° SUR LES PIECES SEPAREES · MARQUER ✓ SUR LES CANONS DE PERCAGE

ECHELLE 1/1 · MACHINE ARRIEL · DESIGNATION PIÈCE TURBINE LIBRE · N° PIÈCE

MONTAGE D'EMMANCHEMENT ET D'IMMOBILISATION DE LA TURBINE LIBRE

OUTILLAGE ENSEMBLE

DESSINÉ PAR ANDELARDIE 27.6.91 · VÉRIFIÉ PAR

TURBOMECA 64-BORDES-FRANCE

N° 881_3.024_000 · FEUILLE F · 1/1

SHOP COPY

DATE	NOM	MODIFICATIONS	REMB
30-7-80	SETA	[illegible]	A

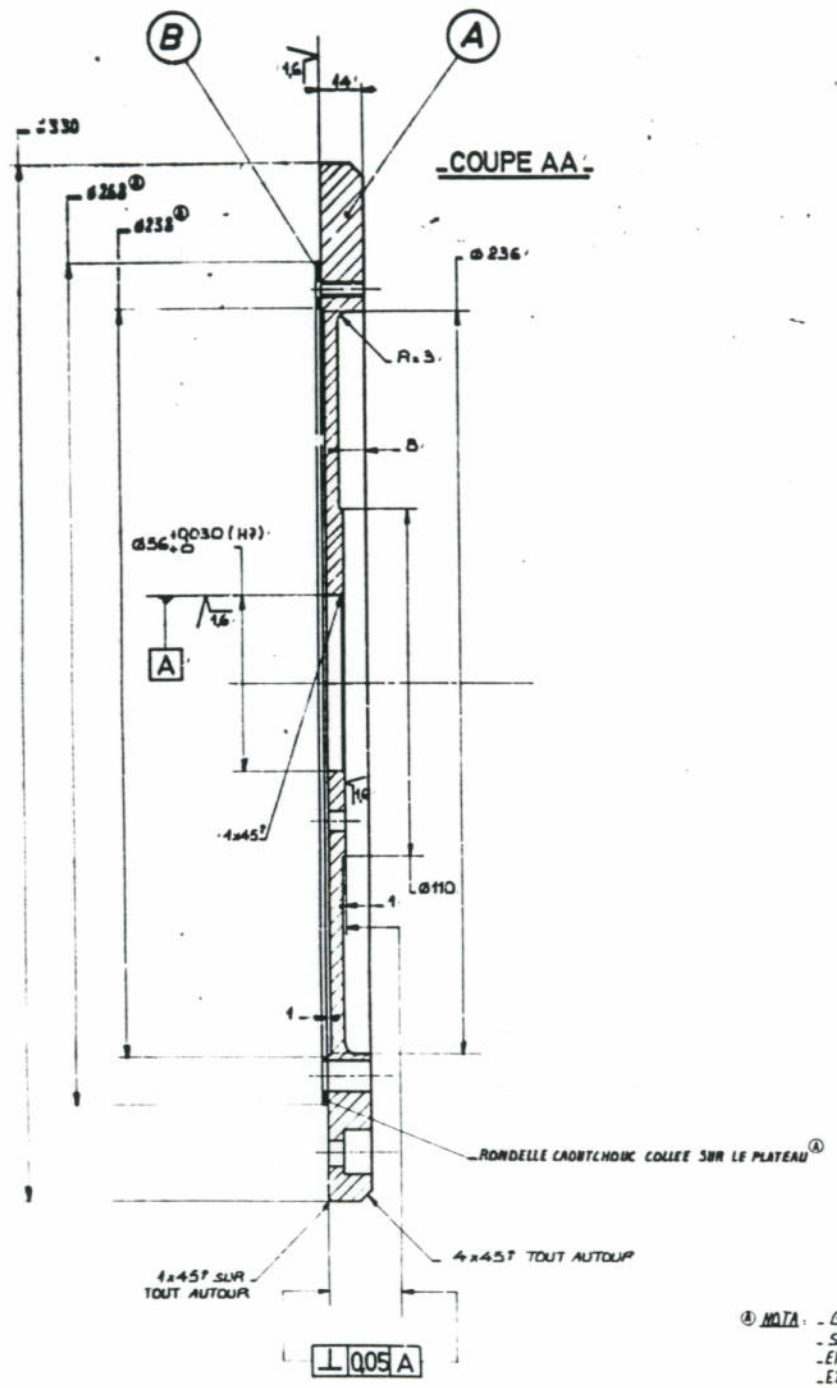

COUPE AA

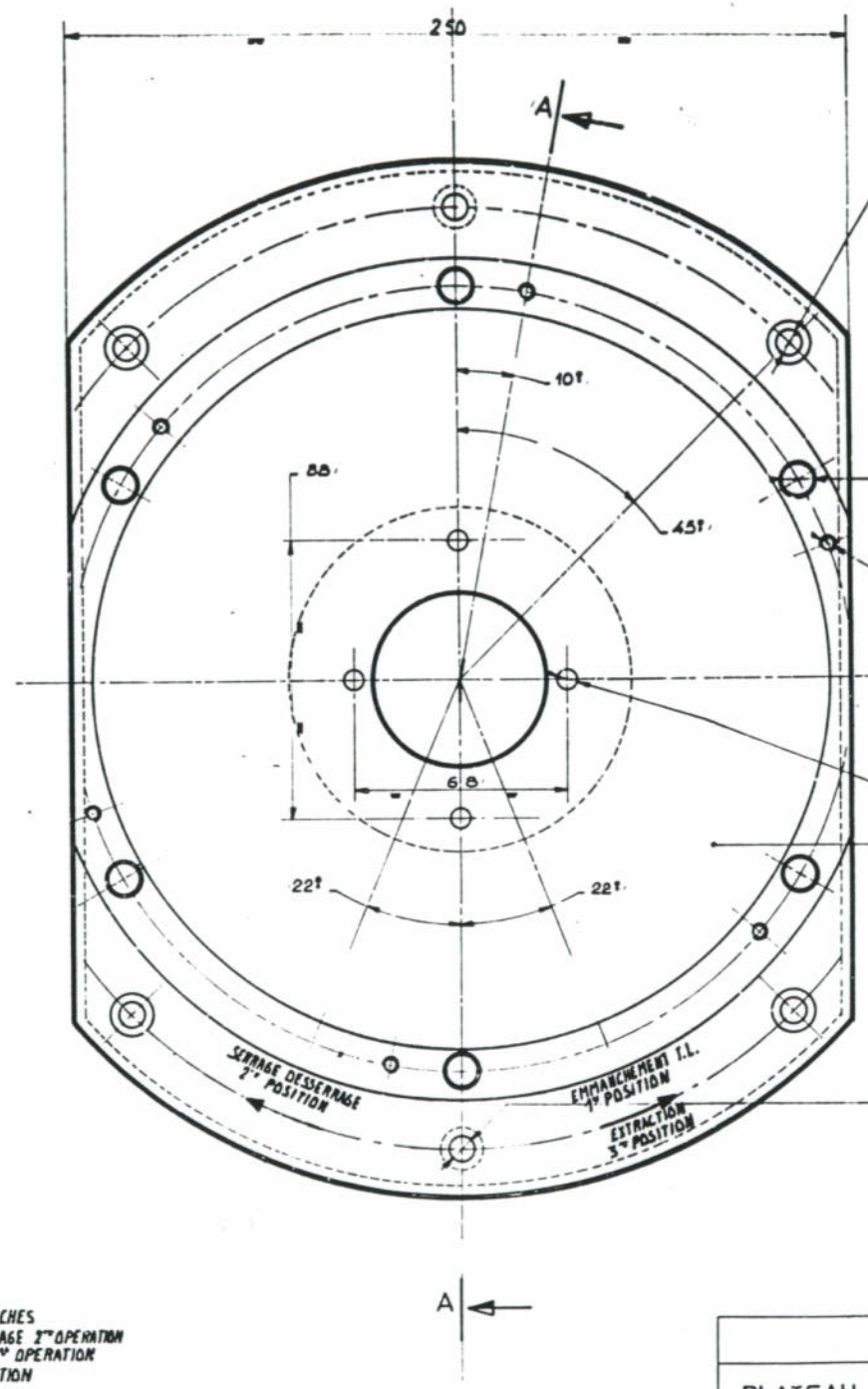

4 TROUS EQUIDISTANTS ⌀8,5 LAMES ⌀14 PROF: 9 SUR ⌀ DE PERCAGE 300

6 TROUS EQUIDISTANTS ⌀9 +0,2 +0,1 DEBOUCHANTS SUR ⌀ DE PERCAGE 250 ⌖ ⌀0,05

6 TROUS M5 EQUIDISTANTS ET DEBOUCHANTS SUR ⌀ DE PERCAGE 250

4 TROUS ⌀6,5 DEBOUCHANTS

MARQUER N°:-

2 TROUS OPPOSES ⌀8,5 LAMES 14 PROF: 9 SUR ⌀ DE PERCAGE 300

Ⓐ NOTA LA RONDELLE CAOUTCHOUC B SETA COLLEE SUR LA PLAQUE SUPPORT A

Ⓐ NOTA :
- GRAVER LES 2 FLECHES
- SERRAGE - DESSERRAGE 1ère OPERATION
- EMMANCHEMENT TL. 1ère OPERATION
- EXTRACTION 3 OPERATION

		USINAGE	ECHELLE	FARDELLA
		3,2 / 1,6	1/1	2.6.77
PLATEAU	25 L D4 300 - 1050 MPa	881_3_024_001		INDICE A

TOLERANCES GENERALES	LONGUEURS	0,25	CHANF NON COTES	1 x 45°	CASSER LES ANGLES VIFS 0,2 A 0,3
	ANGLES DROITS	10'	RAYONS FEMELLES	R=0,5 - 0,2	MARQUER LES N°s SUR LES PIECES SEPAREES
	AUTRES ANGLES	30	NON COTES		MARQUER ▽ SUR LES CANONS DE PERCAGE

MACHINE	DESIGNATION PIECE	N° PIECE
ARRIEL	TURBINE LIBRE	

MONTAGE D'EMMANCHEMENT ET D'IMMOBILISATION DE LA TURBINE LIBRE
OUTILLAGE DETAILS

DESSINE PAR	DATE	VERIFIE PAR
FARDELLA/SETA	2.6.77	

TURBOMECA 64-BORDES - FRANCE

N° 881_3_024_000 INDICE F 2/5

SHOP COPY

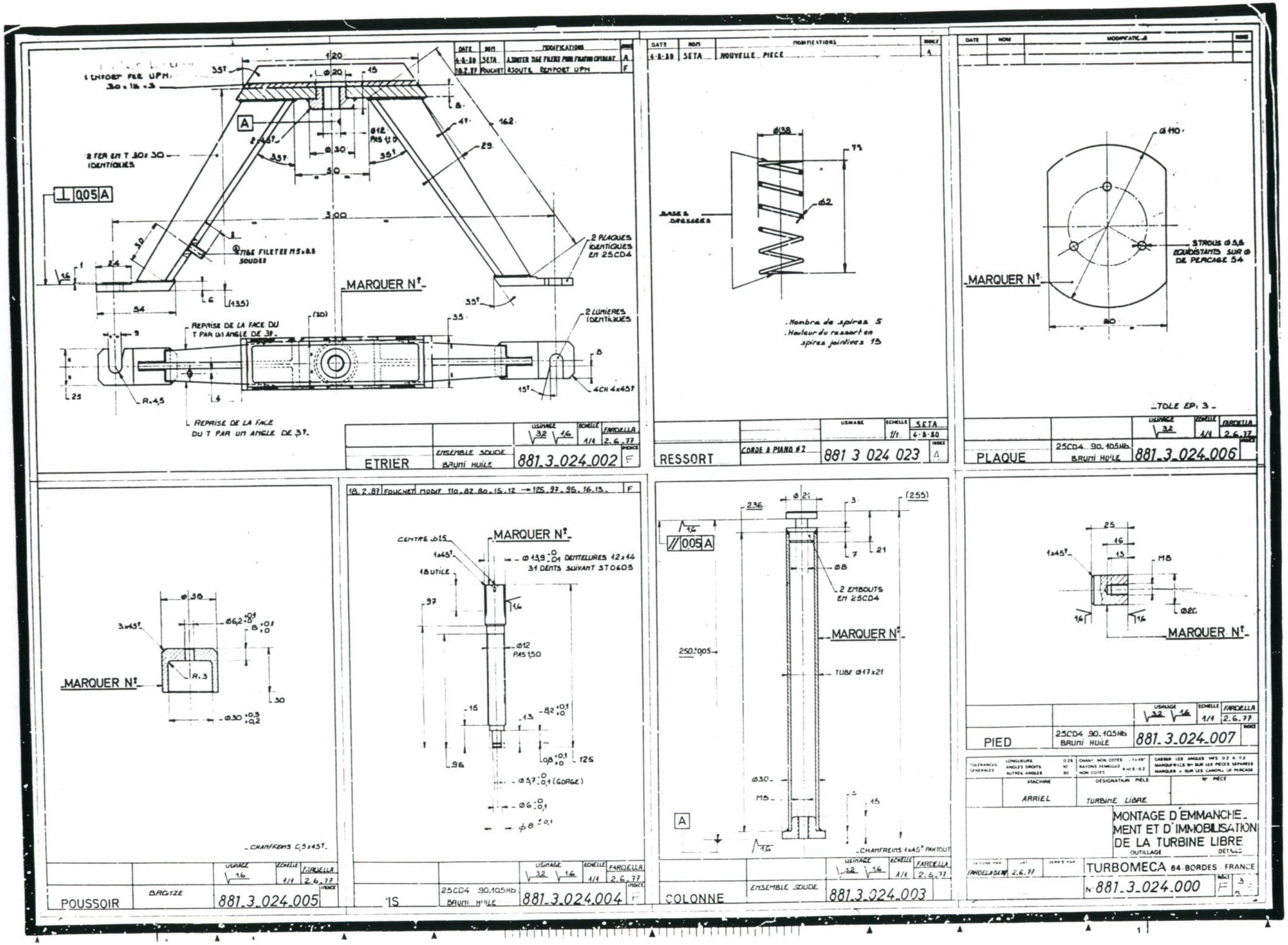

DATE | NOM | MODIFICATIONS | INDICE
4-8-80 | SETA | A JOUTER TIGE FILETEE POUR FIXATION CIMBLOT | A
18.2.87 | FOUCHET | AJOUTE RENFORT UPN | F
RENFORT FER UPN 30 x 16 x 3
2 FER EN T 30 x 30 IDENTIQUES
TIGE FILETEE M5 x 0,8 SOUDEE
2 PLAQUES IDENTIQUES EN 25CD4
MARQUER N°
REPRISE DE LA FACE DU T PAR UN ANGLE DE 3°
2 LUMIERES IDENTIQUES
4CH 4x45°
REPRISE DE LA FACE DU T PAR UN ANGLE DE 3°
ETRIER
ENSEMBLE SOUDE BRUNI HUILE
881.3.024.002
F
DATE | NOM | MODIFICATIONS | INDICE
4-8-80 | SETA | NOUVELLE PIECE | A
BASES DRESSEES
.Nombre de spires 5
.Hauteur du ressort en spires jointives 13
RESSORT
CORDE A PIANO Ø2
881 3 024 023
A
MARQUER N°
3 TROUS Ø 5,5 EQUIDISTANTS SUR Ø DE PERCAGE 54
TOLE EP: 3
PLAQUE
25CD4 90.105Hb BRUNI HUILE
881.3.024.006
MARQUER N°
CHANFREINS C,5x45°
POUSSOIR
BRONZE
881.3.024.005
18.2.87 | FOUCHET | MODIF 110.82.80.15.12 → 125.97.95.16.13. | F
MARQUER N°
CENTRE Ø15
1x45°
18 UTILE
Ø13,9 DENTELURES 12x14 31 DENTS SUIVANT ST0603
Ø12 PAS 1,50
Ø5,7 (GORGE)
Ø6
Ø8
IS
25CD4 90.105Hb BRUNI HUILE
881.3.024.004
F
2 EMBOUTS EN 25CD4
MARQUER N°
TUBE Ø17x21
CHANFREINS 1x45° PARTOUT
COLONNE
ENSEMBLE SOUDE
881.3.024.003
MARQUER N°
PIED
25CD4 90.105Hb BRUNI HUILE
881.3.024.007
MACHINE ARRIEL
DESIGNATION PIECE TURBINE LIBRE
MONTAGE D'EMMANCHEMENT ET D'IMMOBILISATION DE LA TURBINE LIBRE
OUTILLAGE DETAILS
TURBOMECA 64-BORDES FRANCE
N° 881.3.024.000
F

SHOP COPY

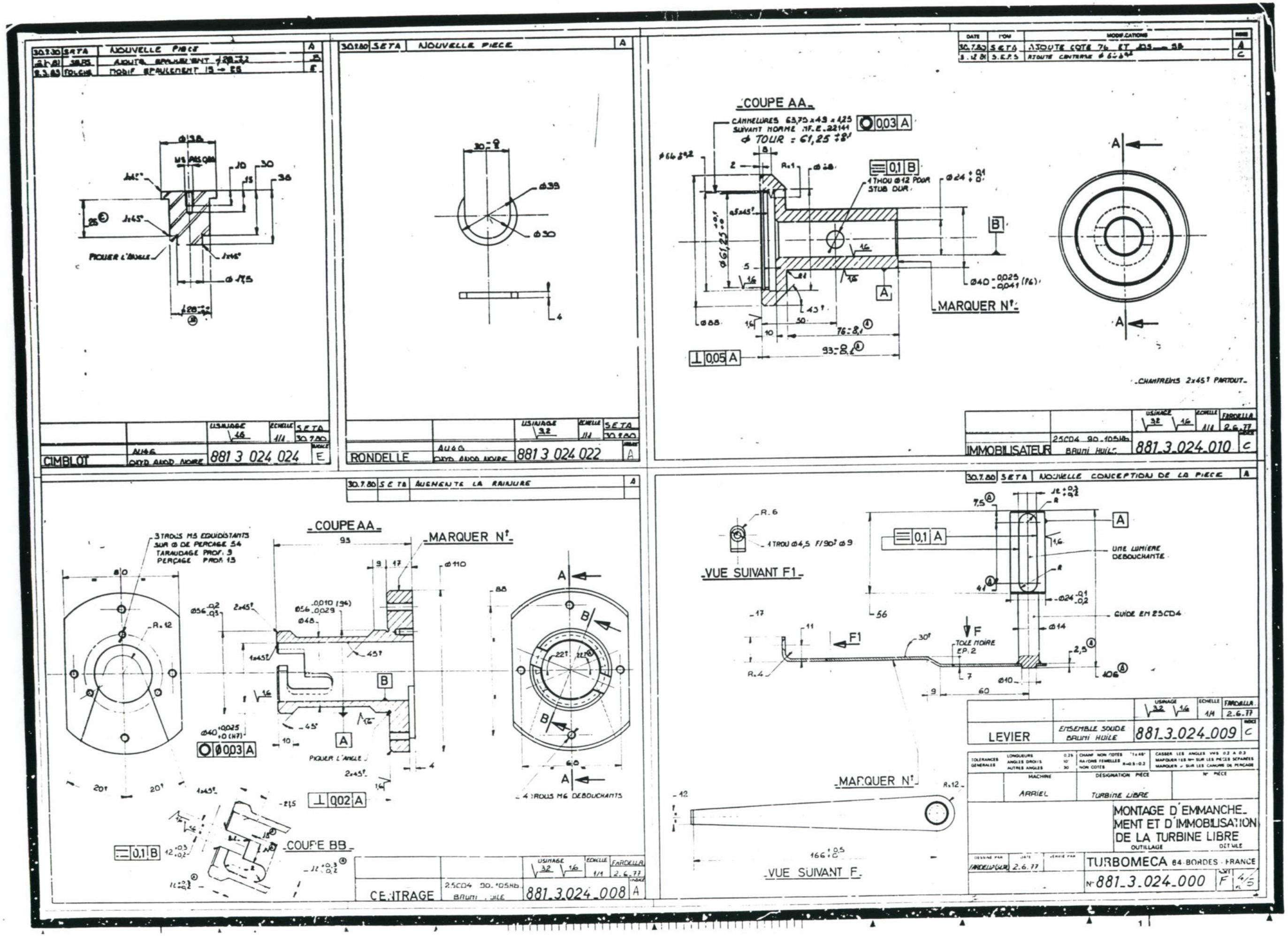

30.7.80 SETA NOUVELLE PIECE A
AJOUTE EPAULEMENT
MODIF EPAULEMENT 15 → 25
PIQUER L'ANGLE
CIMBLOT
AU46 OXYD ANOD NOIRE
881 3 024 024
E
30.7.80 SETA NOUVELLE PIECE A
RONDELLE
AU46 OXYD ANOD NOIRE
881 3 024 022
A
DATE NOM MODIFICATIONS
30.7.80 SETA AJOUTE COTE 76 ET 105 → 58
AJOUTE CENTERSE
COUPE AA
CANNELURES 63,75 x 43 x 4,25
SUIVANT NORME NF.E.22141
Φ TOUR = 61,25
1 THOU Φ12 POUR STUB DUR
MARQUER N°
CHAMFREINS 2x45° PARTOUT
IMMOBILISATEUR
25CD4 90-105Hb BRUNI HUILE
881.3.024.010
C
30.7.80 SETA AUGMENTE LA RAINURE A
COUPE AA
3 TROUS M5 EQUIDISTANTS SUR Φ DE PERCAGE 54
TARAUDAGE PROF. 9
PERÇAGE PROF. 13
MARQUER N°
PIQUER L'ANGLE
4 TROUS M6 DEBOUCHANTS
COUPE BB
CENTRAGE
25CD4 90-105Hb BRUNI HUILE
881.3.024.008
A
30.7.80 SETA NOUVELLE CONCEPTION DE LA PIECE A
VUE SUIVANT F1
1 TROU Φ4,5 F/90° Φ9
UNE LUMIERE DEBOUCHANTE
GUIDE EN 25CD4
TOLE NOIRE EP. 2
MARQUER N°
VUE SUIVANT F
LEVIER
ENSEMBLE SOUDE BRUNI HUILE
881.3.024.009
C
MACHINE ARRIEL
DESIGNATION PIECE TURBINE LIBRE
MONTAGE D'EMMANCHEMENT ET D'IMMOBILISATION DE LA TURBINE LIBRE
OUTILLAGE DETAILE
TURBOMECA 64 BORDES FRANCE
N° 881.3.024.000
F
4/5

SHOP COPY

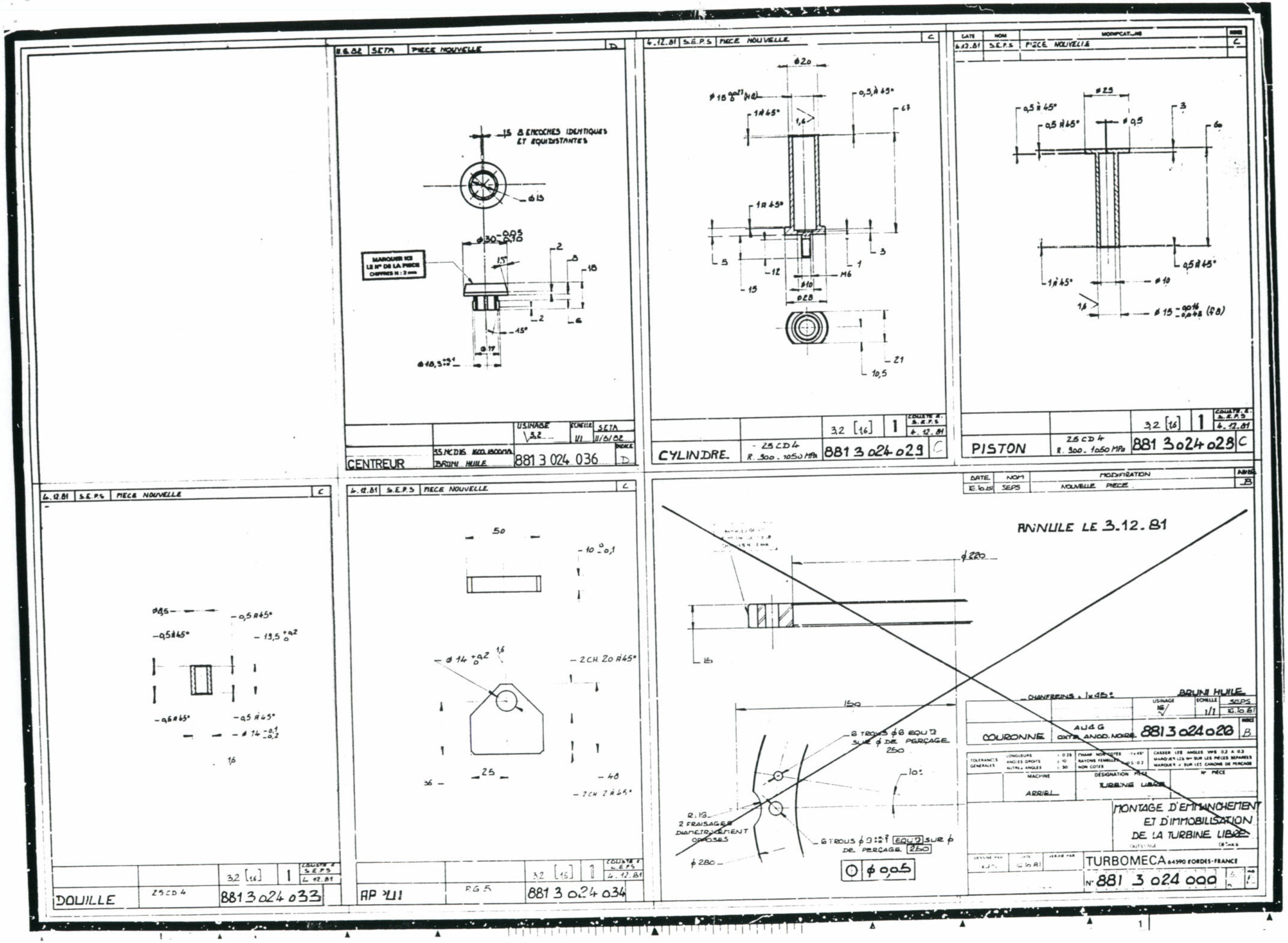

8.6.82 SETA PIECE NOUVELLE D
15 8 ENCOCHES IDENTIQUES ET EQUIDISTANTES
MARQUER ICI LE N° DE LA PIECE CHIFFRES H : 2 mm
USINAGE 3,2
ECHELLE 1/1
SETA 11/6/82
CENTREUR
35 NCD16 1600 1800MPa BRUNI HUILE
881 3 024 036
INDICE D
4.12.81 S.E.P.S PIECE NOUVELLE C
3,2 [16] 1
COUSTE E. S.E.P.S 4.12.81
CYLINDRE
25 CD 4 R. 300 - 1050 MPa
881 3 024 029 C
DATE NOM MODIFICATIONS
4.12.81 S.E.P.S PIECE NOUVELLE C
3,2 [16] 1
COUSTE E. S.E.P.S 4.12.81
PISTON
25 CD 4 R. 300 - 1050 MPa
881 3 024 028 C
4.12.81 S.E.P.S PIECE NOUVELLE C
3,2 [16] 1
COUSTE E. S.E.P.S 4.12.81
DOUILLE
25 CD 4
881 3 024 033
4.12.81 S.E.P.S PIECE NOUVELLE C
3,2 [16] 1
COUSTE E. S.E.P.S 4.12.81
AP 'U1
RG 5
881 3 024 034
DATE NOM MODIFICATION
16.10.81 SEPS NOUVELLE PIECE
INDICE B
ANNULE LE 3.12.81
CHANFREINS 1x45°
BRUNI HUILE
USINAGE 16
ECHELLE 1/1
SEPS 16.10.81
COURONNE
AU4G OXYD. ANOD. NOIRE
881 3 024 020
INDICE B
MACHINE ARRIEL
DESIGNATION PIECE TURBINE LIBRE
N° PIECE
MONTAGE D'EMMANCHEMENT ET D'IMMOBILISATION DE LA TURBINE LIBRE
TURBOMECA 64590 BORDES-FRANCE
N° 881 3 024 000

SHOP COPY